Sozhou.com 搜轴网
全国首家智能化轴承交易平台

INA ZKLF2068-2RS参数

尺寸	d_2	6.8	mm	-
	$d_{a\ min}$	25	mm	-
	I	19	mm	-
	J	53	mm	-
	$r_{1\ min}$	0.6	mm	-
	b	3	mm	-
	$D_{a\ max}$	43	mm	-
	d_1	34.5	mm	-
	d	20	mm	公差: -0,005
	D	68	mm	公差: -0,01
	B	28	mm	公差: -0,25
说明	1)			抽拉槽
尺寸	r_{min}	0.3	mm	-
	t	4 X 90		节圆 t 数量 X t
重量	m	610	g	质量
基本额定载荷	C_a	26000	N	基本额定动载荷，轴向
	C_{0a}	47000	N	基本额定静载荷，轴向
极限转速	$n_{G\ Fett}$	3000	r/min	脂润滑时的极限转速
轴承摩擦力矩	M_{RL}	0.3	Nm	轴承摩擦力矩
轴向刚度	c_{aL}	650	N/μm	轴向刚度
倾斜刚度	c_{kL}	140	Nm/mrad	倾斜刚度
质量惯性矩	M_m	0.273	kg x cm^2	旋转内圈的质量惯性矩
说明		2	μm	轴向跳动 丝杠支撑轴承配置的轴向跳动基于内圈旋转。
		4 x M6		数量 x 固定螺钉的尺寸，根据 DIN 912-10.9 标准 固定螺丝的拧紧力矩必须遵从制造厂商的数据。 螺丝不在供货范围。

		ZM20. AM20		推荐 INA 锁紧螺母的代号 锁紧螺母不在供货范围。
扭紧力矩	M_A	18	Nm	扭紧力矩 只适用于INA精密锁紧螺母
轴向预载		9079	N	轴向预载

INA ZKLF2068-2RS图片

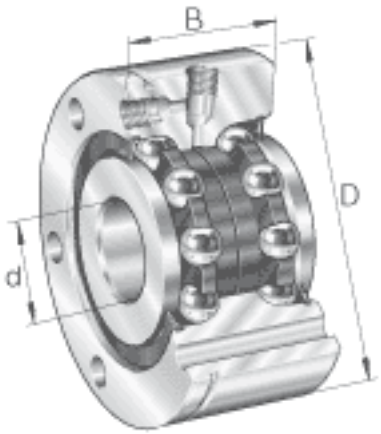

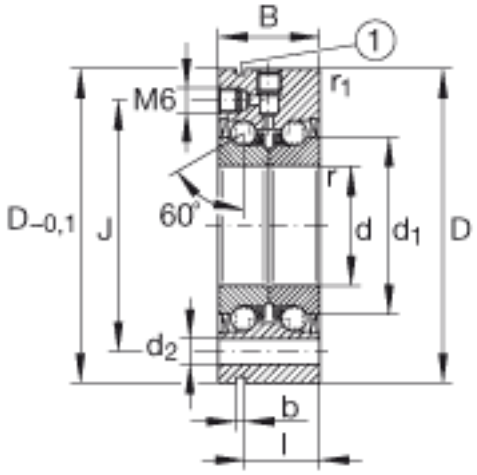

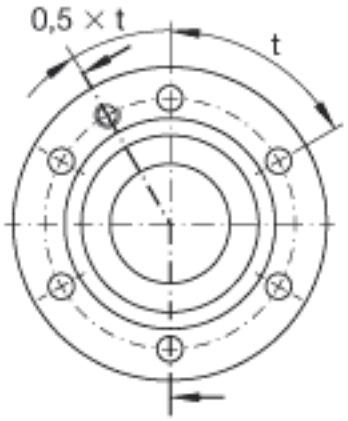

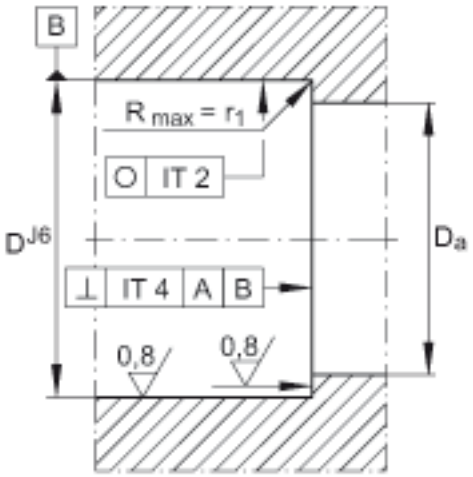

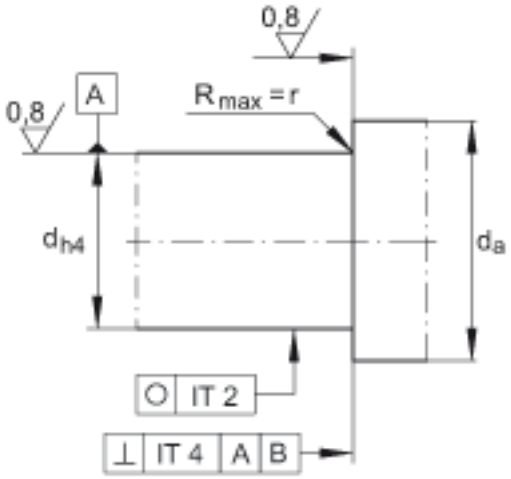

参考资料:http://www.sozhou.com/p/de3fb89e.html